Installation guide
Guida all'installazione

Refrigerator base
Base frigo

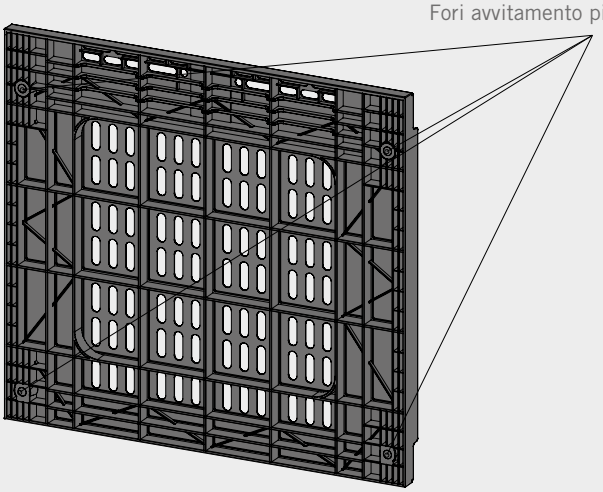

MOUNTING PRECAUTIONS
PRECAUZIONI DI MONTAGGIO

Even if at the beginning of the operation the foot does not screw precisely at 90° with the base of the refrigerator, do not interrupt the operation: the thread of the screw is designed to self-center, then proceed with the operation.

Anche se all'inizio dell'operazione il piedino non si avvita precisamente a 90° con la base frigo, non interrompere l'operazione: il filetto della vite è studiato per autocentrare il tutto procedendo nell'operazione.

A Double thread screw
Vite doppio filetto

COD. 70127

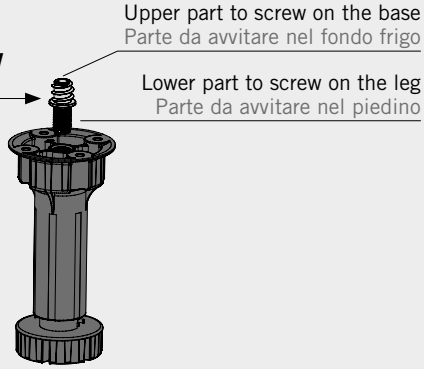

Screw the group obtained in phase 1 into the refrigerator base, into the holes shown in the figure above to the left.

Avvitare il gruppo ottenuto in fase 1 nella base frigo, nei fori indicati nella figura in alto a sinistra.

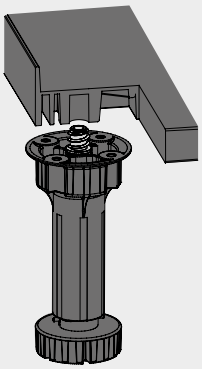

B Flat head screw double principle
Vite testa piana doppio principio

COD. 70113

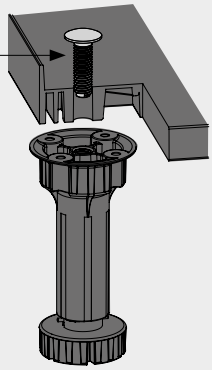

C Hexagonal screw double principle
Vite esagonale doppio principio

COD. 70115

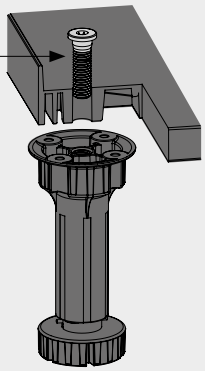

Ventilated base system
Sistema di aerazione

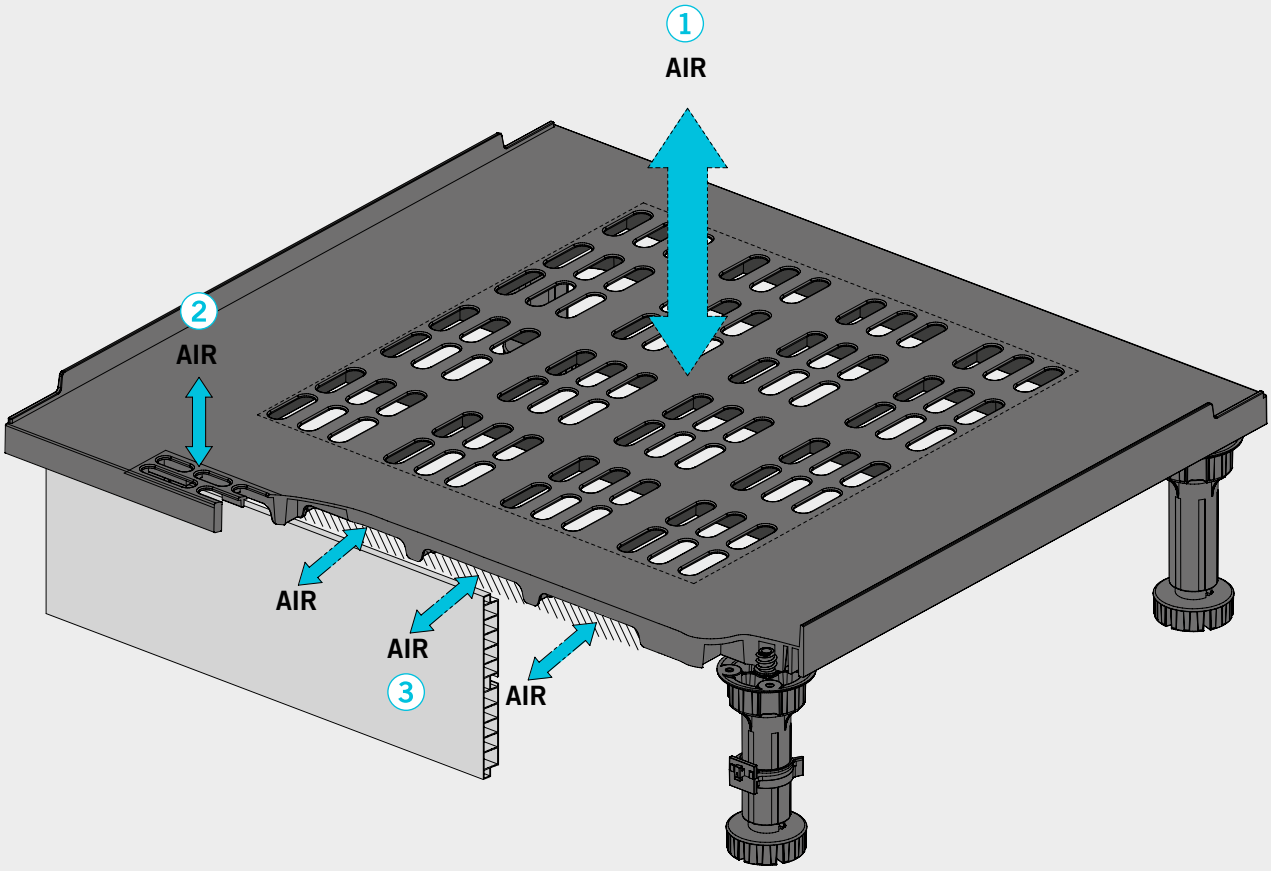

1 **CENTRAL VENTILATION AREA**
Useful surface for 360 cm² of air.

AREA DI VENTILAZIONE CENTRALE
Superficie utile passaggio area 360 cm².

2 **FRONTAL VENTILATION AREA**
Useful surface for 40 cm² of air.

AREA DI VENTILAZIONE FRONTALE
Superficie utile passaggio area 40 cm².

3 **LOWER VENTILATION AREA**
Useful surface for 40 cm² of air.

APERTURE DI VENTILAZIONE INFERIORE
superficie utile passaggio area 40 cm².